ИДФР.684211.024 СБ

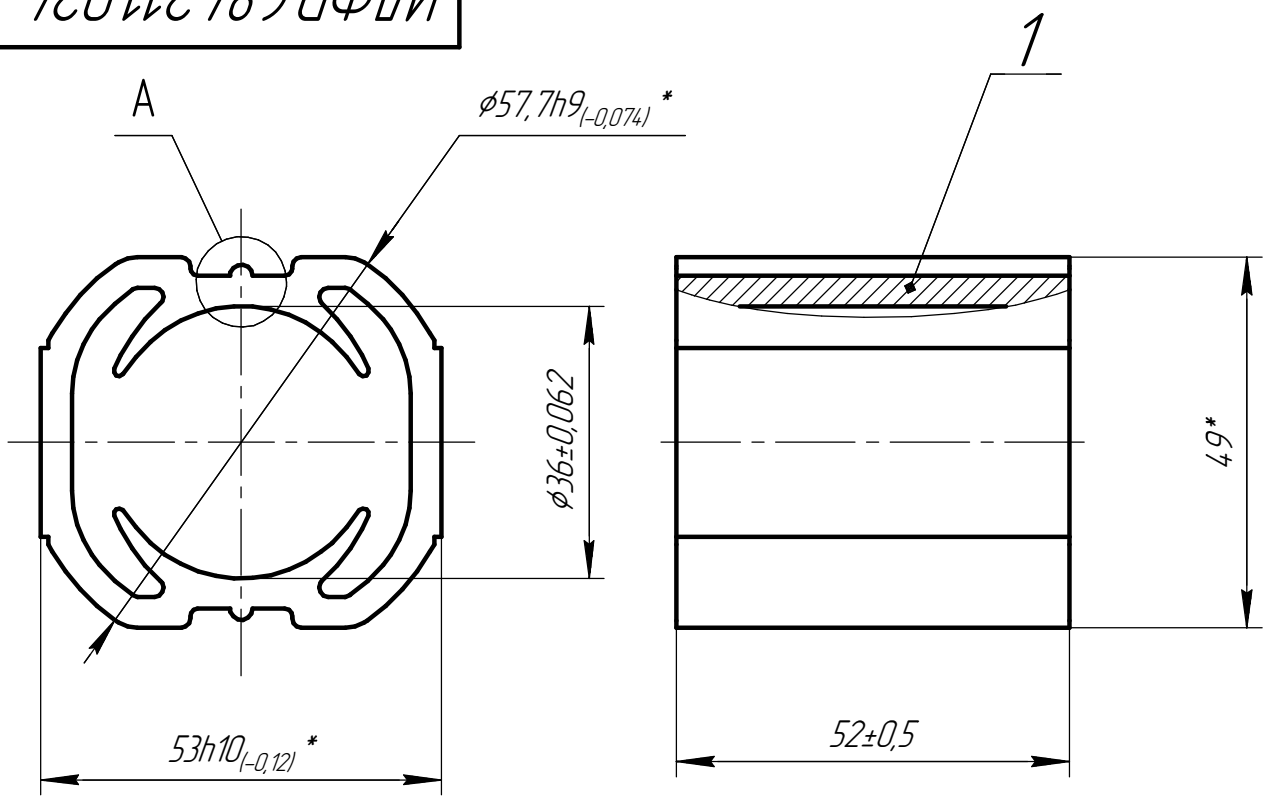

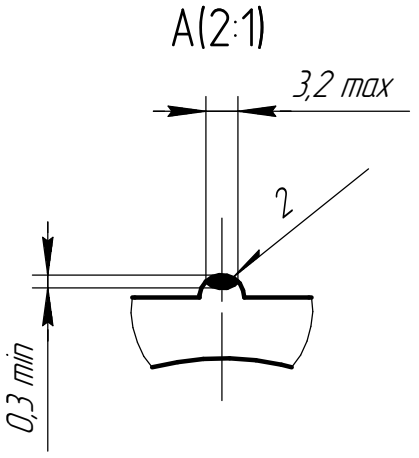

1 * Размер для справок.

2 Швы II класса по ОСТ4 ГО.005.247-82. Внешний вид сварного шва должен, сооответствовать контрольному образцу. Несплавление листов статора, подрезы сварных швов, расслоение пакета не допускается.

3 Удельное усилие прессования пакета под сварку (410±10) Н/см^2.

4 Остальные технические требования по ОСТ4 ГО.070.015

Изм.	Лист	№ докум.	Подп.	Дата
Разраб.		Гончаров		
Пров.		Охота		
Т.контр.		Бороздин		
Н.контр.		Матросова		
Утв.		Герасимов		

ИДФР.684211.024 СБ

Статор без обмотки
Сборочный чертеж

Лит.	Масса	Масштаб
	0,34	1:1
Лист	Листов 1	

Перв. примен. ИДФР.684211.024

Справ. №

Подп. и дата

Инв. № дубл.

Взам. инв. №

Подп. и дата

Инв. № подл.

Копировал

Формат А4